Certificats disponibles : CE

FICHE TECHNIQUE PRODUIT

Treuil électrique à câble passant «Minifor »

Référence : MINIF

TR 10 / TR 30

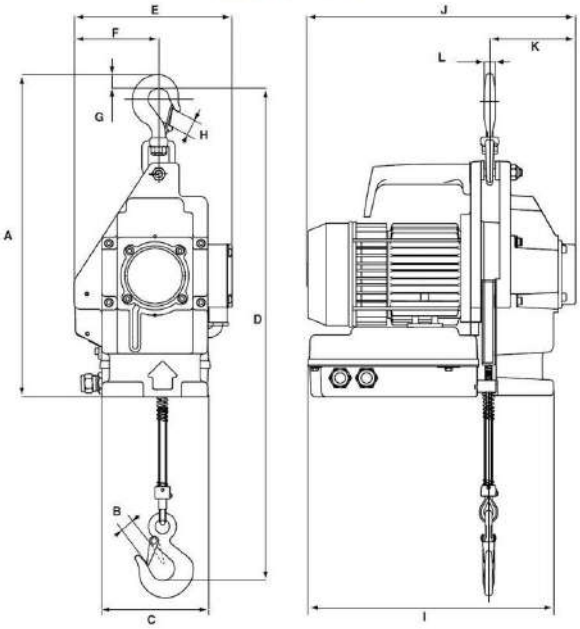

TR 30S / TR 50

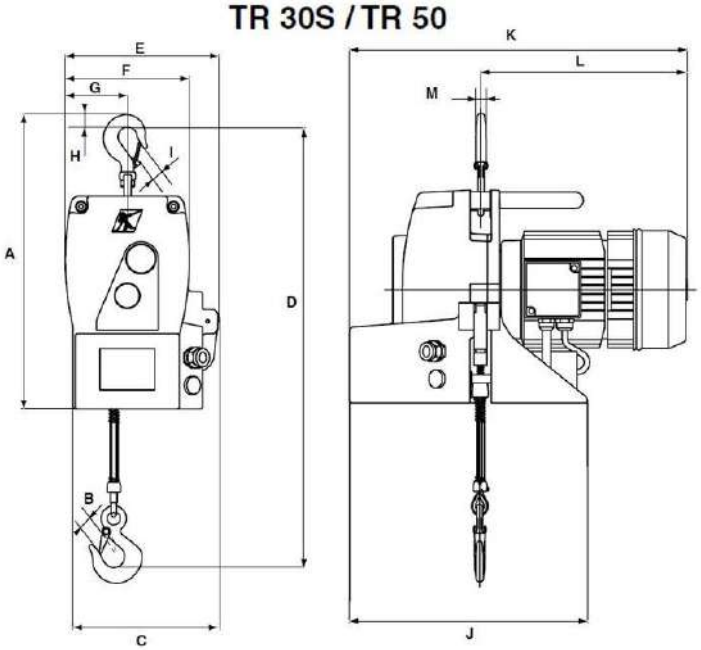

Caractéristiques techniques :

- Léger, robuste, maniable et puissant
- Rapport poids/capacité incomparable
- Pas de limite sur la longueur du câble

Dimensions	A	B	C	D	E	F	G	H	I	J	K	L	M
Référence	*mm*	*mm*	*mm*	*mm*	*mm*	*mm*	*mm*	*mm*	*mm*	*mm*	*mm*	*mm*	*mm*
MINIF10M	427	20	140	631	209	112	20	20	324	356	114	15	-
MINIF30M	427	20	140	631	209	112	20	20	324	356	114	15	-
MINIF30SM	430	20	212	642	224	181	90	20	20	347	492	302	15
MINIF30ST	430	20	212	642	224	181	90	20	20	347	492	302	15
MINIF50M	430	20	212	642	224	181	90	20	20	347	492	302	15
MINIF50T	430	20	212	642	224	181	90	20	20	347	492	302	15

Référence	Ø câble	Type	Volt	Com-mande	CMU		Vitesse		Poids
					Direct	*Mouflé*	*Direct*	*Mouflé*	
	mm				*kg*	*kg*	*m/min*	*m/min*	*kg*
MINIF10M	6,5	Monophasé	230	directe	100	200	15	7,5	20
MINIF30M	6,5	Monophasé	230	directe	300	600	5	2,5	20
MINIF30SM	6,5	Monophasé	230	directe	300	600	13	6,5	31
MINIF30ST	6,5	Triphasé	400	BT 48V	300	600	13	6,5	31
MINIF50M	6,5	Monophasé	230	directe	500	950	7	3,5	31
MINIF50T	6,5	Triphasé	400	BT 48V	500	950	7	3,5	31