Norme : US Fed Spec RR-C-271, Type VII, Class 2

FICHE TECHNIQUE PRODUIT

Emerillon Œil Œil « G-7713 »

Référence : EM7713

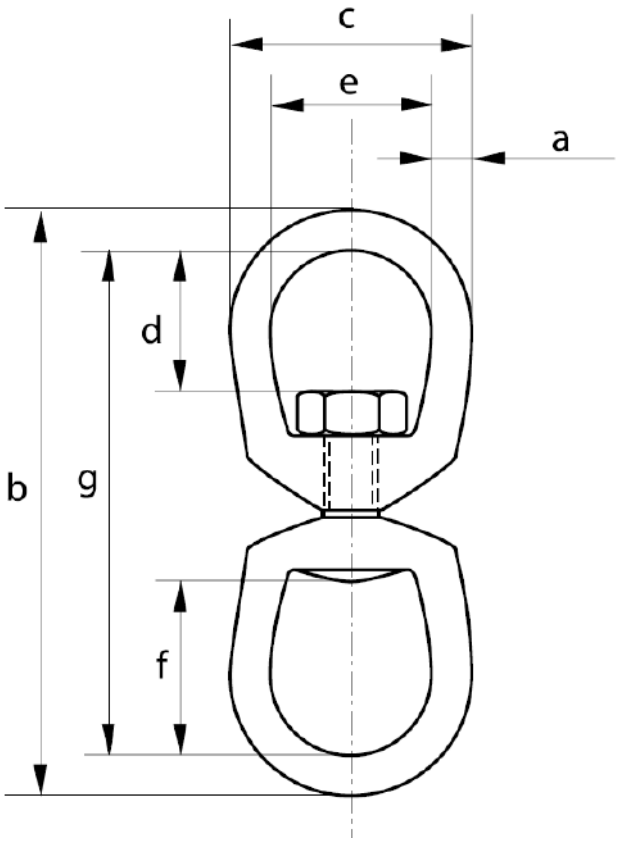

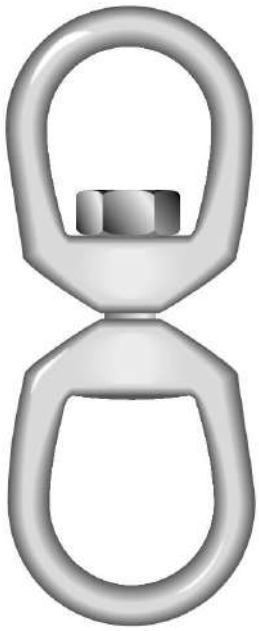

Caractéristiques techniques :

- Coefficient de sécurité : 5
- Non rotatif sous charge
- Œil / Œil

Référence	CMU	Dia	Longueur extérieure	Largeur extérieure	Longueur intérieure	Largeur intérieure	Longueur intérieure	Longueur	Poids unitaire
		a	*b*	*c*	*d*	*e*	*f*	*g*	
	Tonnes	*mm*	*mm*	*mm*	*mm*	*mm*	*mm*	*mm*	*kg*
EM7713-0T39	0,39	6	87	32	18	19	27	75	0,1
EM7713-0T57	0,57	8	106	41	21	25	32	90	0,18
EM7713-1T02	1,02	10	129	51	24	32	38	109	0,3
EM7713-1T6	1,6	13	164	64	33	38	51	138	0,6
EM7713-2T4	2,4	16	199	76	40	44	60	167	1
EM7713-3T3	3,3	19	221	89	44	51	67	183	1,82
EM7713-4T5	4,5	22	257	102	52	57	78	213	2,55
EM7713-5T7	5,7	25	295	114	59	64	89	145	4,06
EM7713-8T2	8,2	32	337	143	68	80	94	273	7,43
EM7713-20T5	20,5	38	501	178	102	102	150	425	20,8