**Norme** : US Fed Spec RR-C-271, Type VII, Class 3

# FICHE TECHNIQUE PRODUIT

## *Emerillon Œil / Chape « G-7723 »*

Référence : EM7723

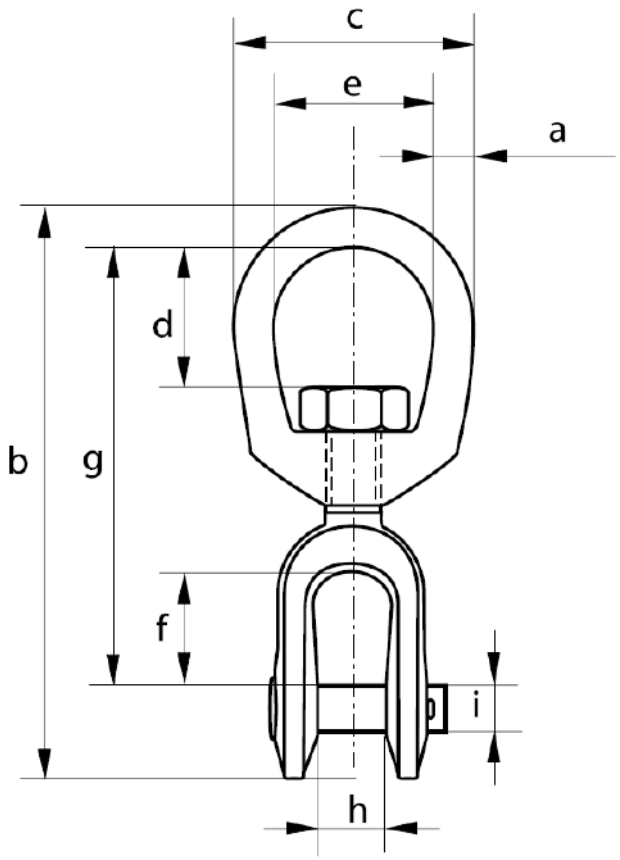


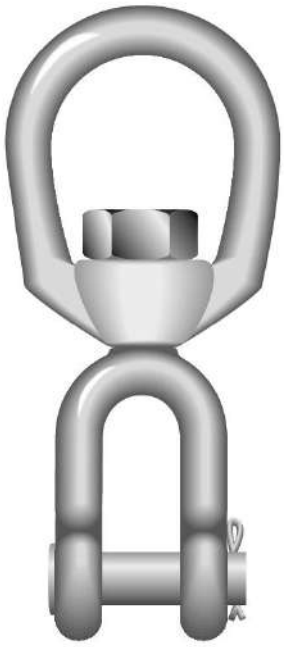

**Caractéristiques techniques :**

- Coefficient de sécurité : 5
- Non rotatif sous charge
- Œil / Chape

| Référence | CMU | Dia | Longueur | Largeur extérieure | Longueur intérieure | Largeur extérieure | Longueur intérieure | Longueur | Largeur intérieure | Dia axe | Poids unitaire |
|---|---|---|---|---|---|---|---|---|---|---|---|
| | | *a* | *b* | *c* | *d* | *e* | *f* | *g* | *h* | *i* | |
| | *Tonnes* | *mm* | *mm* | *mm* | *mm* | *mm* | *mm* | *mm* | *mm* | *mm* | *kg* |
| EM7723-0T39 | 0,39 | 6 | 84 | 32 | 18 | 19 | 22 | 67 | 12 | 6 | 0,09 |
| EM7723-0T57 | 0,57 | 8 | 98 | 41 | 21 | 25 | 22 | 75 | 13 | 8 | 0,16 |
| EM7723-1T02 | 1,02 | 10 | 121 | 51 | 24 | 32 | 27 | 92 | 16 | 10 | 0,32 |
| EM7723-1T6 | 1,6 | 13 | 154 | 64 | 33 | 38 | 33 | 114 | 19 | 13 | 0,57 |
| EM7723-2T4 | 2,4 | 16 | 186 | 76 | 40 | 44 | 38 | 135 | 24 | 16 | 1,12 |
| EM7723-3T3 | 3,3 | 19 | 211 | 89 | 44 | 51 | 44 | 154 | 29 | 19 | 1,76 |
| EM7723-4T5 | 4,5 | 22 | 242 | 102 | 52 | 57 | 52 | 178 | 30 | 22 | 2,6 |
| EM7723-5T7 | 5,7 | 25 | 290 | 114 | 59 | 64 | 71 | 217 | 44 | 29 | 4,02 |
| EM7723-8T2 | 8,2 | 32 | 329 | 143 | 68 | 80 | 71 | 230 | 52 | 35 | 7,14 |
| EM7723-20T5 | 20,5 | 38 | 501 | 178 | 106 | 102 | 113 | 364 | 73 | 50 | 24,8 |