PROLEV
LEVAGE & MANUTENTION

Certificat : CE

FICHE TECHNIQUE PRODUIT

Broche de levage autobloquante pour trous taraudés «BDLTT »

Référence : BDLTT

Caractéristiques techniques :

- **Coefficient de sécurité** : 5
- **Axe et manille :** acier traité, revenu, phosphatation manganèse
- **Bouton poussoir** : aluminium, anodisé orange
- **Eléments filetés** : inox 1.4542, trempé par précipitation
- **Ressort** : inox

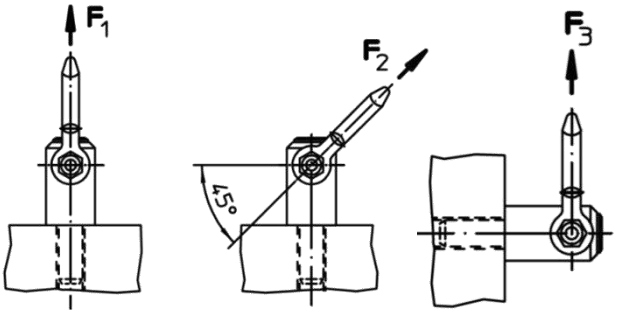

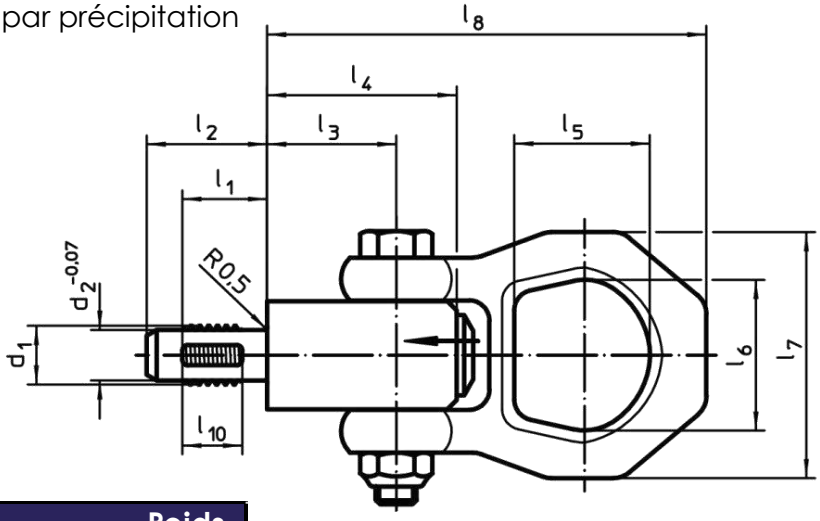

Référence	CMU			d_1	d_2	d_3	Poids unitaire
	F1	*F2*	*F3*				
	kN	*kN*	*kN*	*mm*	*mm*	*mm*	*kg*
BDLTTM8/12	**2,1**	0,9	0,8	**M8**	6,62	21,5	0,27
BDLTTM10/14	**3,9**	1,5	1,5	**M10**	8,35	21,5	0,271
BDLTTM12/17	**6,2**	2,5	2,3	**M12**	10,07	21,5	0,234
BDLTTM14/17	7,8	4,2	2,9	**M14**	11,8	21,5	0,28
BDLTTM16/17	**8,4**	4,5	4,2	**M16**	13,8	21,5	0,244
BDLTTM20/22	**16,6**	7,7	5,8	**M20**	17,25	30	0,518
BDLTTM24/27	**23**	11,1	8,6	**M24**	20,7	36	1,187

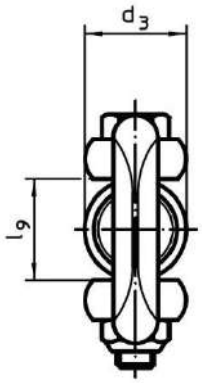

Référence	l_1	l_2	l_3	l_4	l_5	l_6	l_7	l_8	l_9	l_{10}
	mm	*mm*	*mm*	*mm*	*mm*	*mm*	*mm*	*mm*	*mm*	*mm*
BDLTTM8/12	**12**	17,8	25,7	36	27	30	49	87,5	21,5	8
BDLTTM10/14	**14**	20	25,7	36	27	30	49	87,5	21,5	10
BDLTTM12/17	**17**	24	25,7	36	27	30	49	87,5	21,5	12
BDLTTM14/17	**17**	24	25,7	36	27	30	49	87,5	21,5	12
BDLTTM16/17	**17**	24	25,7	36	27	30	49	87,5	21,5	12
BDLTTM20/22	**22**	30	36,5	52	32,6	36	56	114	30	17
BDLTTM24/27	**27**	36	42	60	50,6	49,8	82	152	36	22