Certificats disponibles : CE

FICHE TECHNIQUE PRODUIT

Ancre à œil et pied Arteon «ANCR »

Référence : ANCROP

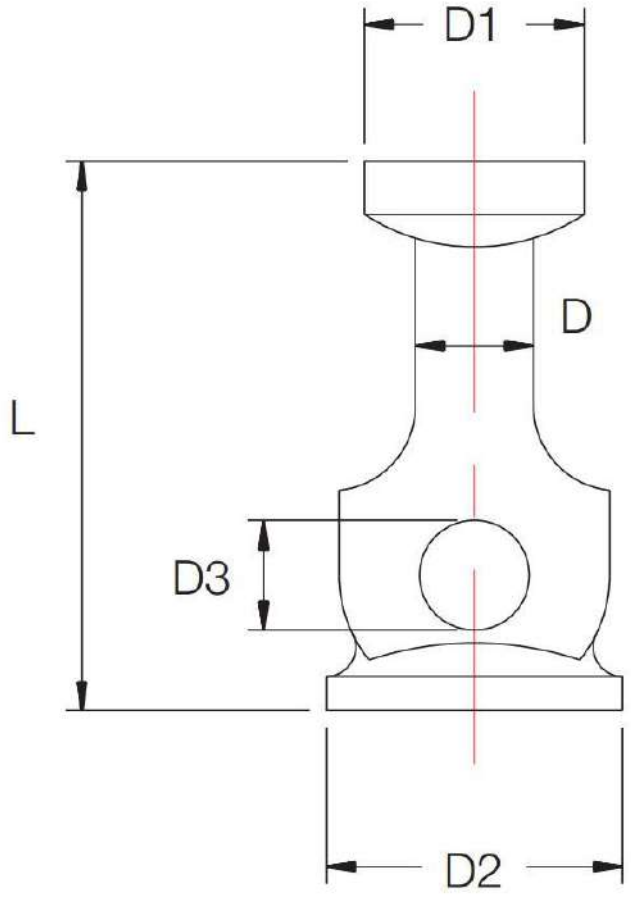

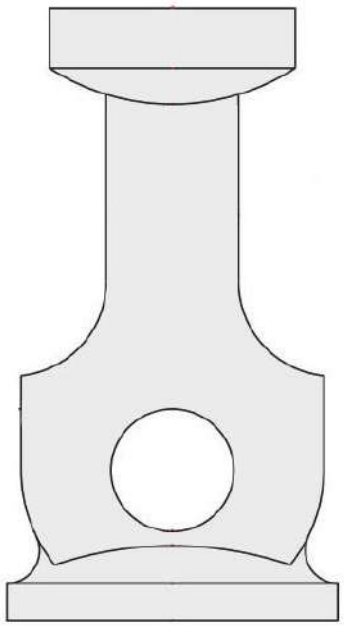

Caractéristiques techniques :

- **Matière standard** : acier brut
- **Autres matières possibles** :
  - Galvanisé
  - Electrozingué
  - Inox
- **CMU** : Jusqu'à 5T

Référence	CMU	D	D1	D2	D3	L
						Longueur
	t	*mm*	*mm*	*mm*	*mm*	*mm*
ANCROP1T3-53	1,3	10	18	22	10	53
ANCROP2T5-65	2,5	14	25	35	13	65
ANCROP5T-80	5	20	36	47	20	80