MATERIEL DE LEVAGE ET DE MANUTENTION

FICHE TECHNIQUE PRODUIT MAGNEX

Aimant de levage MAGNEX

Référence : MAGNEX

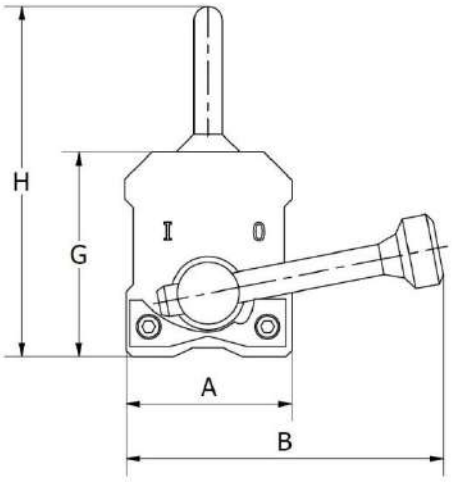

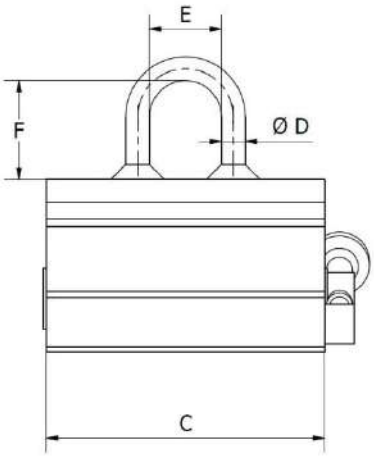

Caractéristiques techniques :

- **Coefficient de sécurité : 3**
- Corps entièrement soudé
- Poignée ergonomique

Référence	A	B	C	D	E	F	G	H	Poids unitaire
	mm	*mm*	*mm*	*mm*	*mm*	*mm*	*mm*	*mm*	*kg*
MAGNEX0T15	60	115	102	10	30	40	69	119	3,1
MAGNEX0T3	100	210	152	14	50	65	69	178	10,9
MAGNEX0T6	120	245	246	20	64	65	99	184	21,7
MAGNEX1T	146	329	305,5	20	64	92	124,5	236,5	40,9
MAGNEX1T5	165	392	374	20	64	92	161	273	71,7
MAGNEX2T	165	475	478	20	64	92	161	273	91,4

Référence	Pour charges plates			Pour charges rondes		
	Charge max	*Epaisseur mini pour capacité maximale*	*Epaisseur mini*	*Charge max*	*Ø min*	*Ø max*
	Tonnes	*mm*	*mm*	*Tonnes*	*mm*	*mm*
MAGNEX0T15	150	25	2	75	50	100
MAGNEX0T3	300	30	4	150	60	200
MAGNEX0T6	600	30	6	300	65	270
MAGNEX1T	1000	60	10	500	100	300
MAGNEX1T5	1500	80	15	750	150	350
MAGNEX2T	2000	80	15	1000	150	350